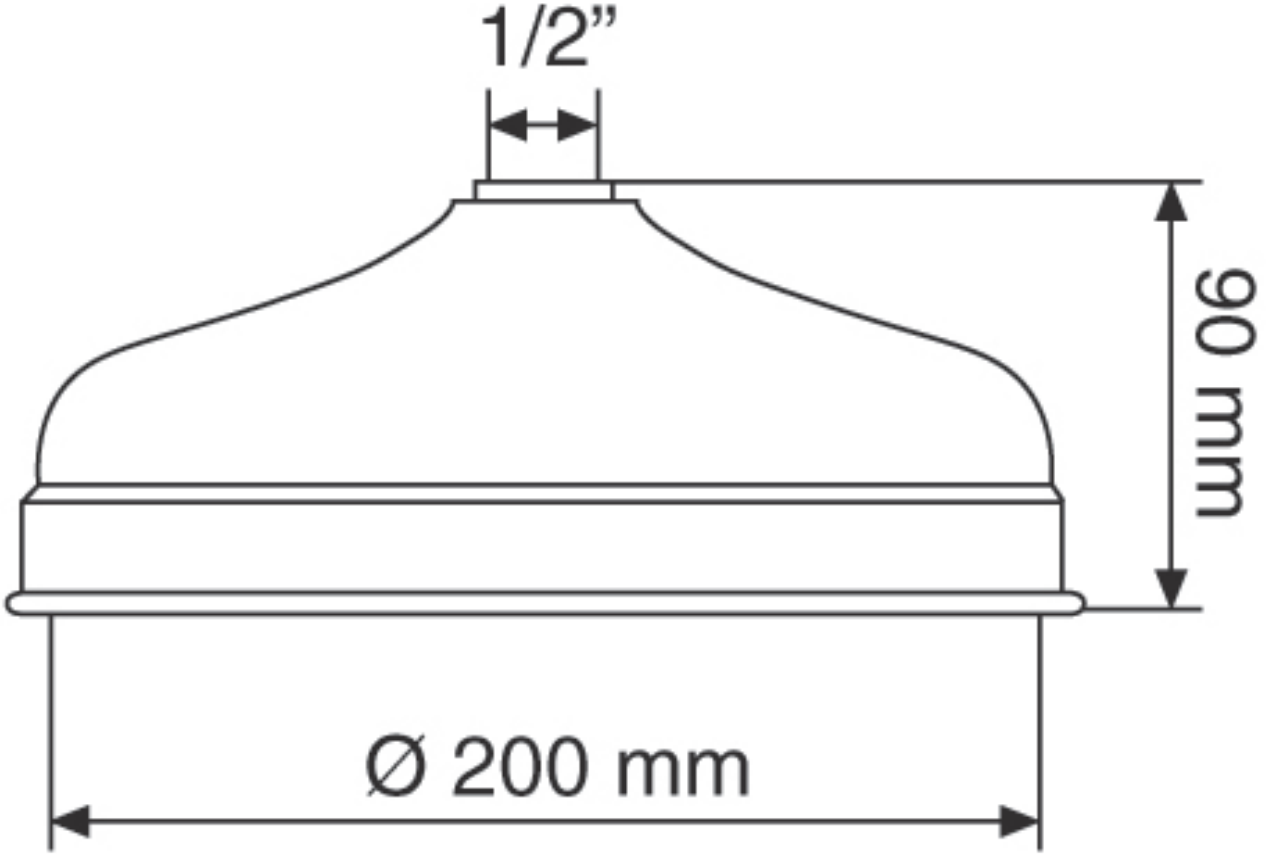
1/2”
90 mm
Ø 200 mm