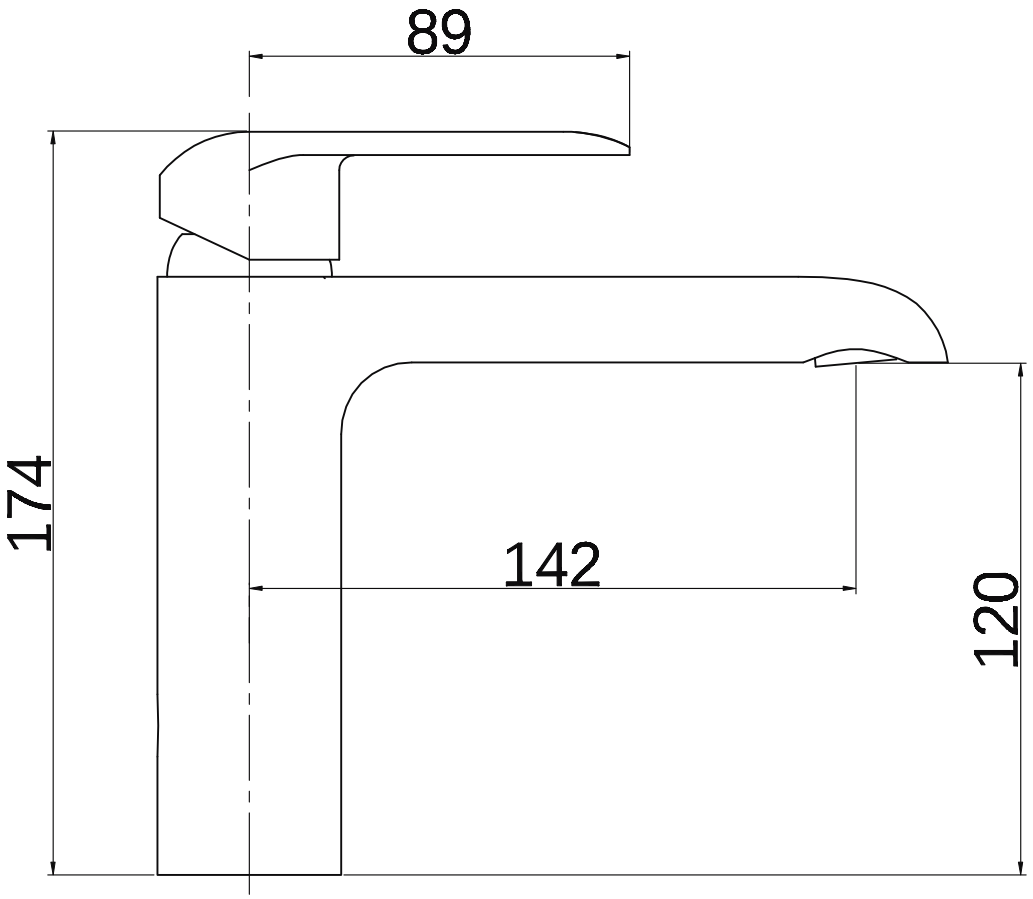
89
174
142
120