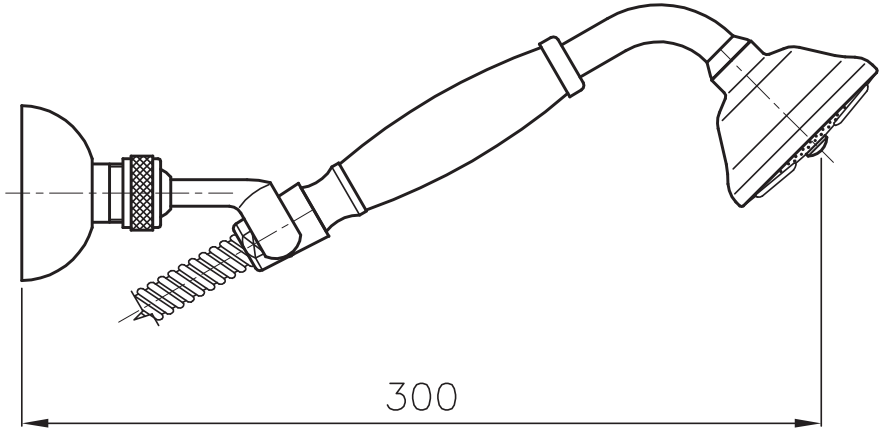
300

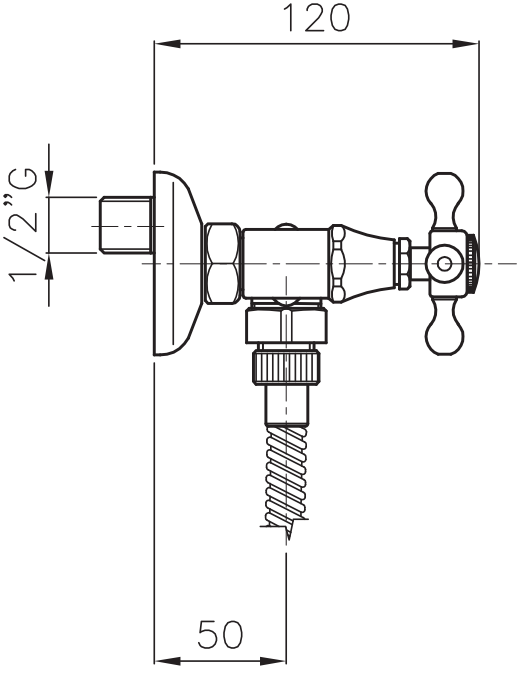
120
1/2"G
50

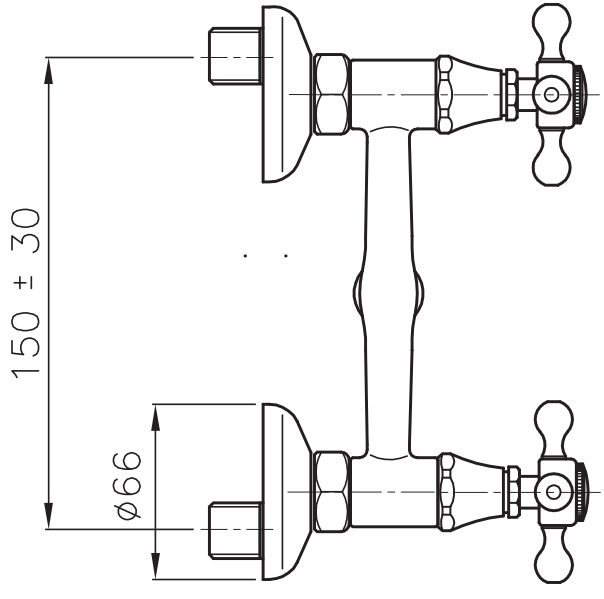
150 ± 30
ø66