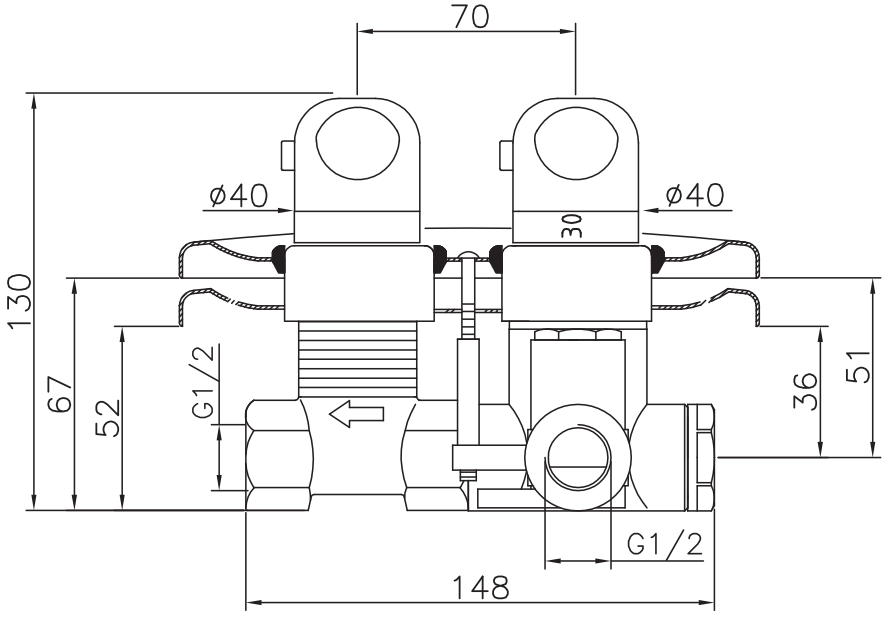
70
ø40
ø40
30
130
67
52
G1/2
36
51
G1/2
148

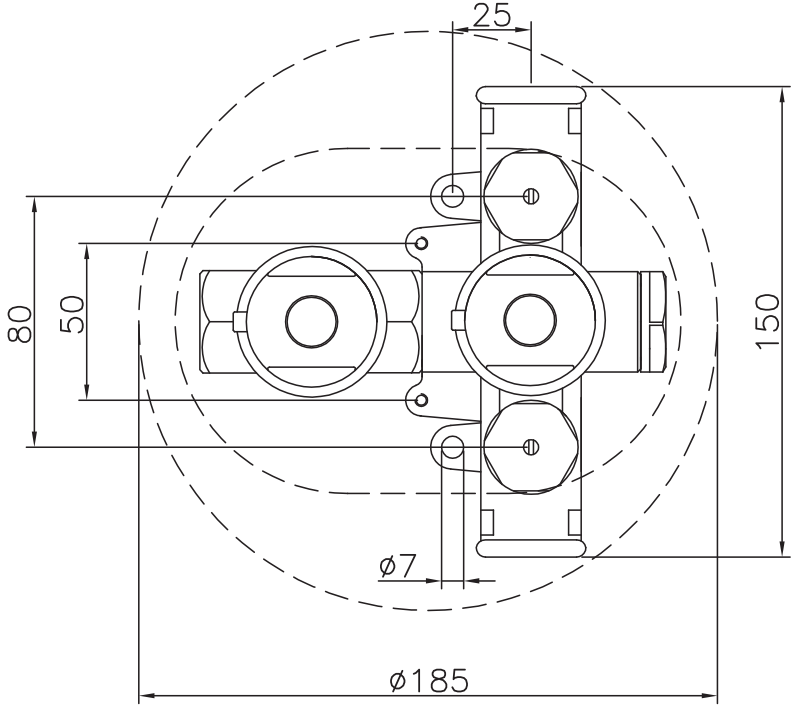
25
80
50
150
ø7
ø185