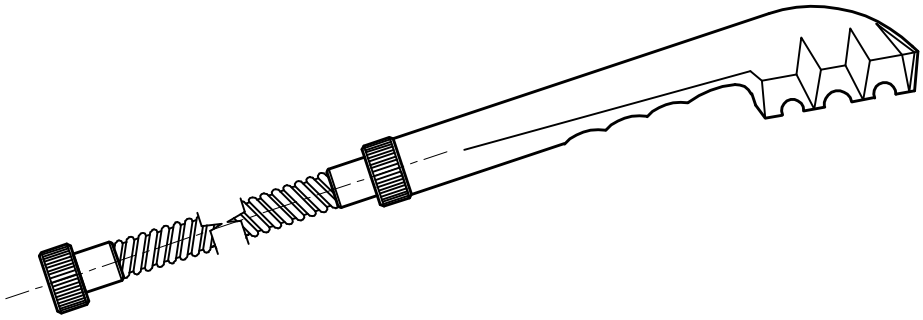

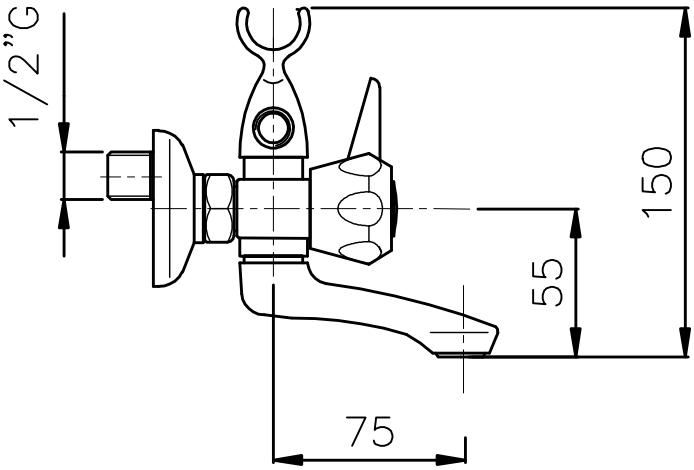
1/2"G
150
55
75

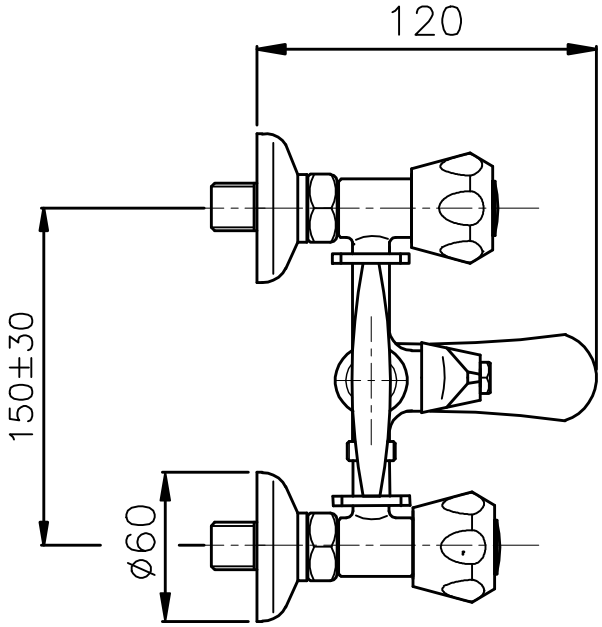
120
150±30
ø60