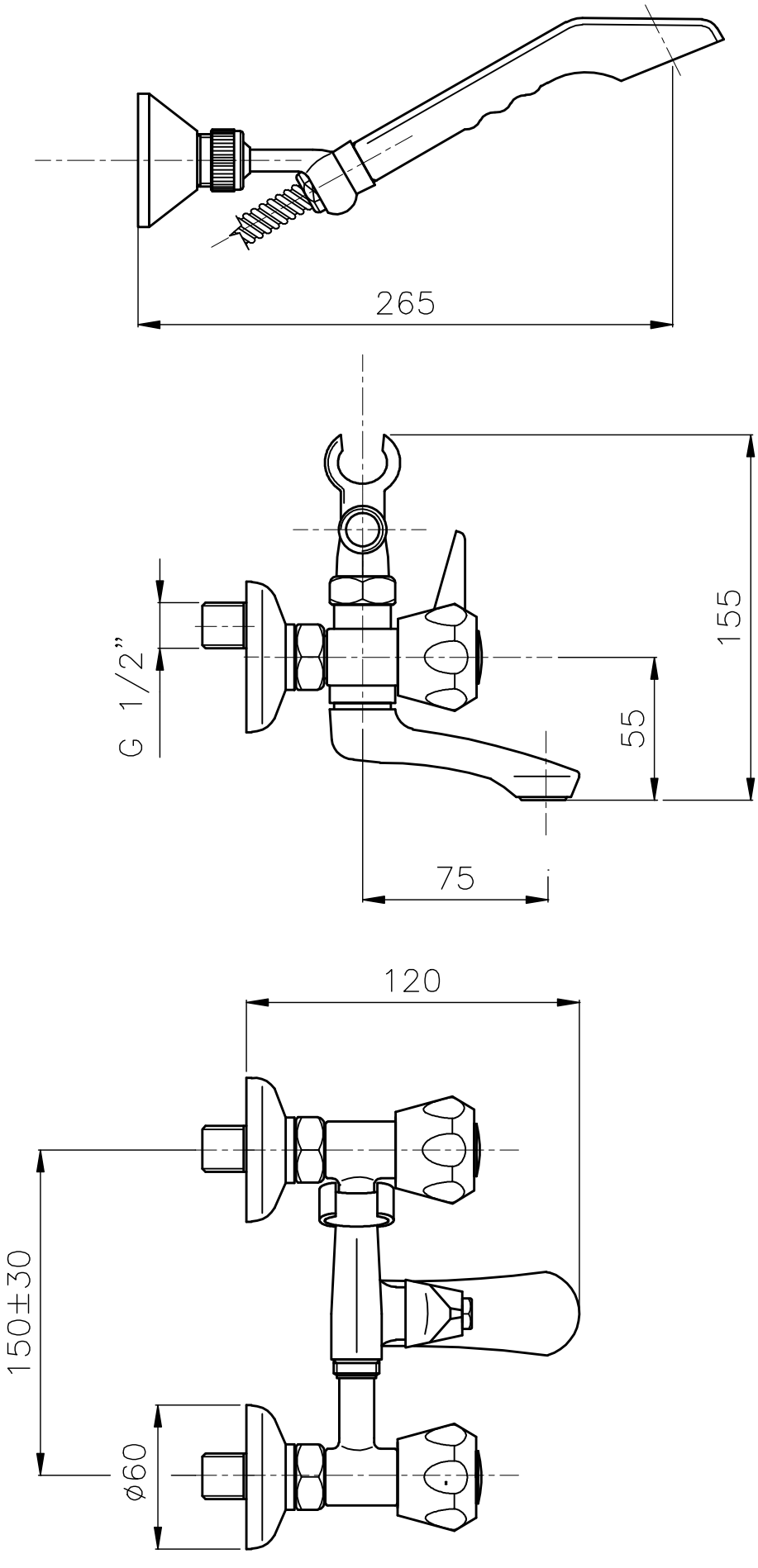
265
G 1/2"
155
55
75
120
150±30
ø60