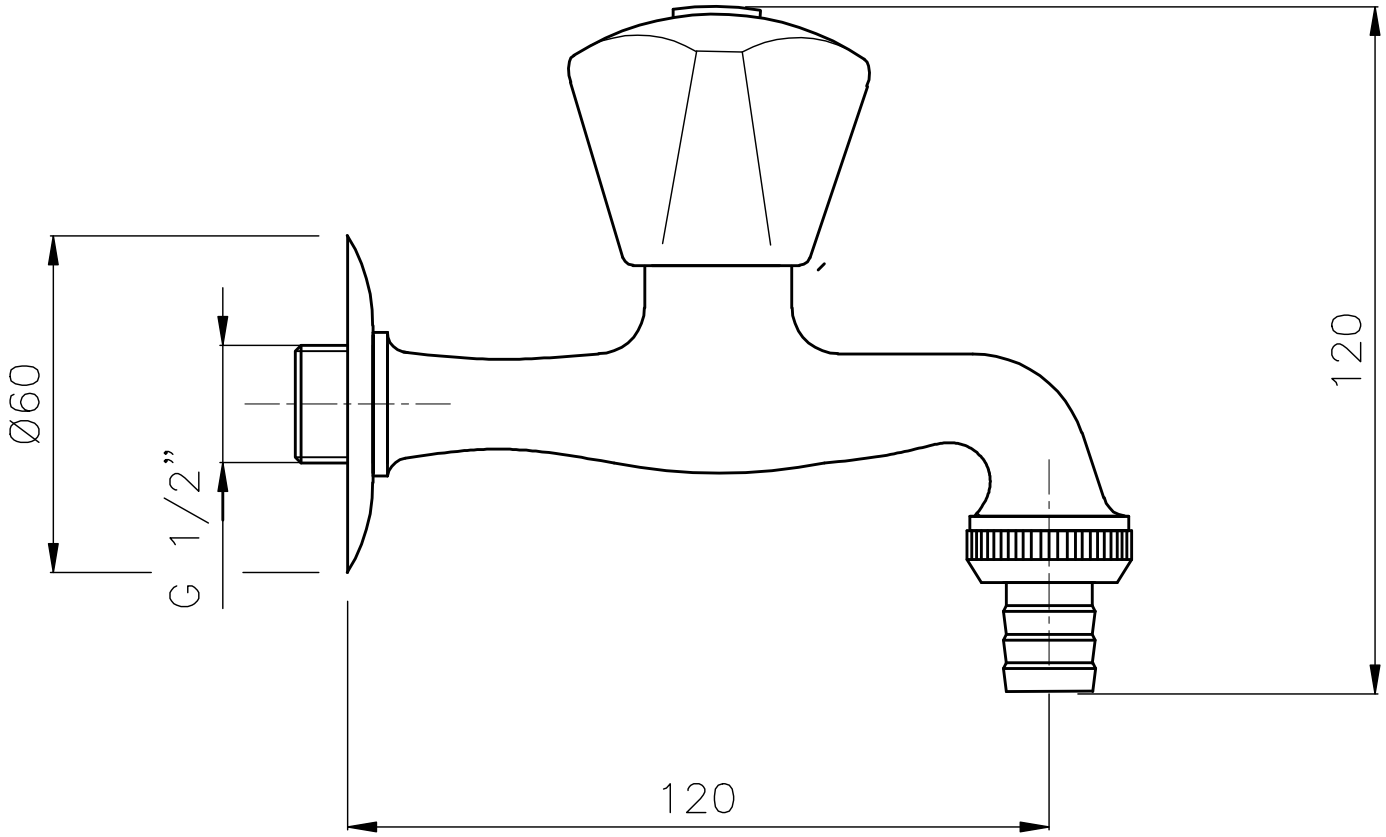
Ø60
G 1/2"
120
120